Integro

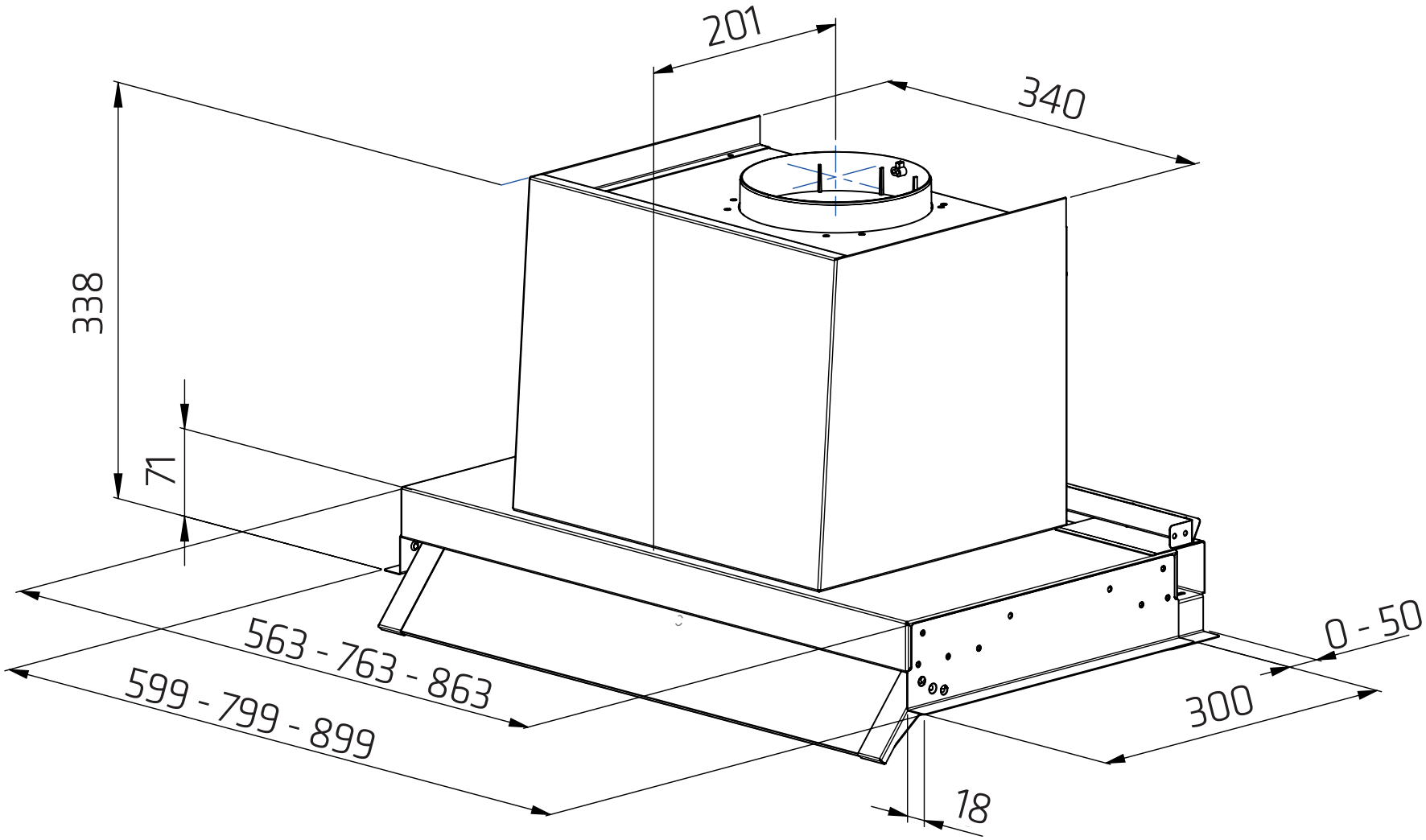

Revisionsdato: 13.04.2016